VÝKOPOVÝ PLÁN - PŮDORYS
M1:100

PODÉLNÝ ŘEZ A-A
M1:100

PŘÍČNÝ ŘEZ VÝKOPEM
ŘEZ B5-B5; km 69,833 281
M1:100

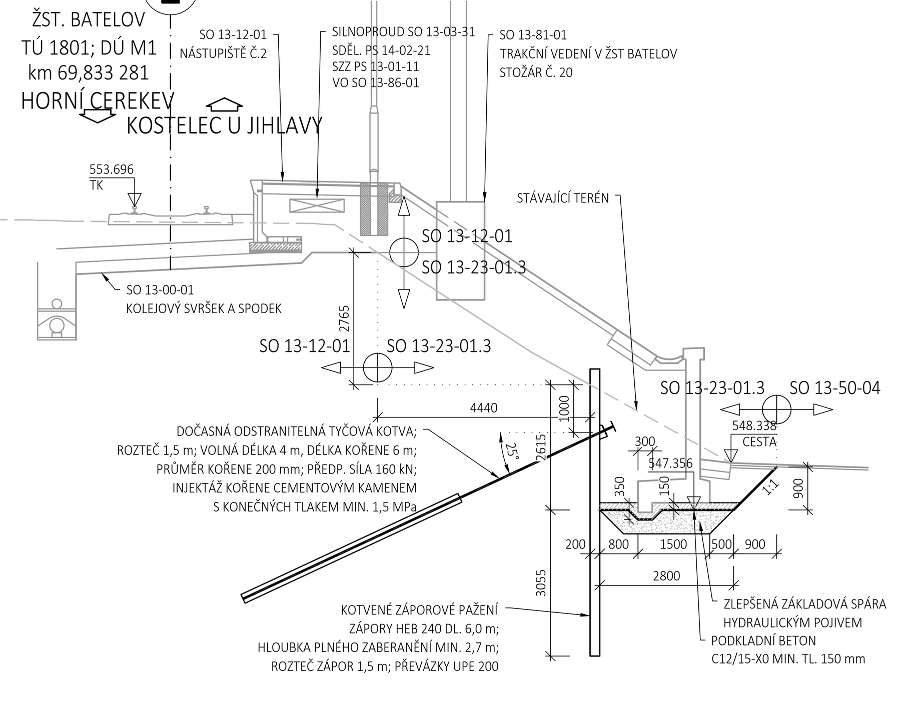

PŘÍČNÝ ŘEZ VÝKOPEM
ŘEZ B10-B10; km 69,887 281
M1:100

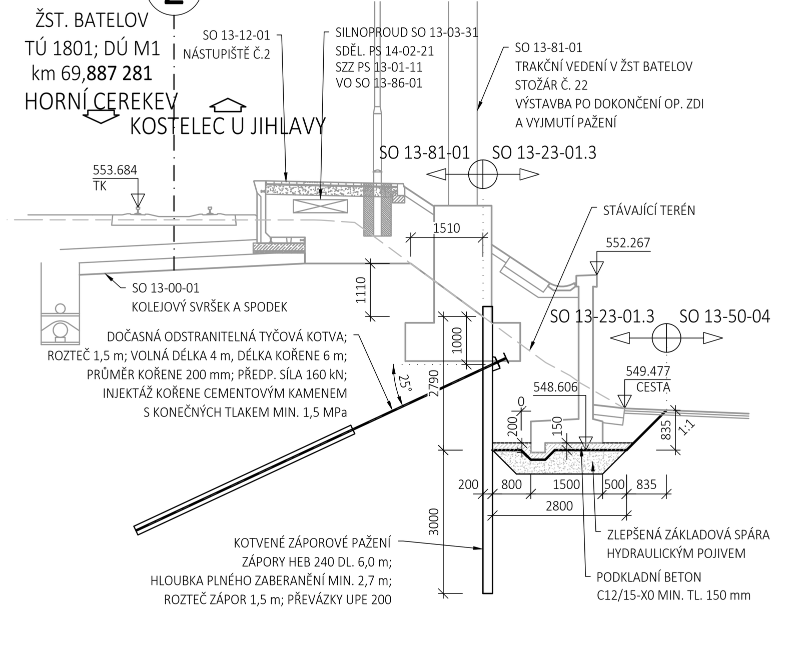

PŘÍČNÝ ŘEZ VÝKOPEM S NEJVYŠŠÍM PAŽENÍM
ŘEZ B12-B12; km 69,904 000
M1:100

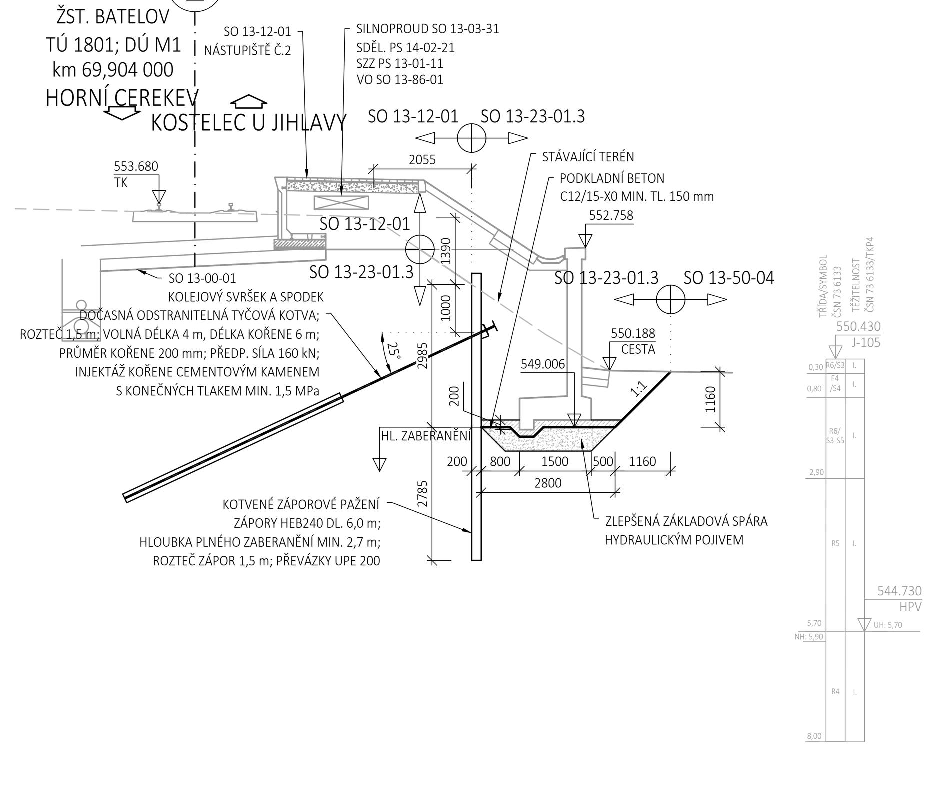

TABULKA VYTYČENÍ VÝKOPŮ A PAŽENÍ

Číslo bodu	SOUŘADNICE VYTYČOVANÝCH BODŮ Y [m]	X [m]	Z [m]	Poznámka
301	683 964,255	1 137 123,334	547,056	dno výkopu
302	683 963,302	1 137 120,702	547,056	dno výkopu
303	683 947,266	1 137 125,944	547,056	dno výkopu
304	683 946,979	1 137 126,030	547,356	dno výkopu
305	683 939,221	1 137 128,359	547,356	dno výkopu
307	683 930,043	1 137 131,362	547,356	dno výkopu
308	683 929,900	1 137 131,408	547,606	dno výkopu
309	683 921,478	1 137 134,165	547,606	dno výkopu
310	683 921,240	1 137 134,242	547,756	dno výkopu
311	683 912,915	1 137 136,967	547,756	dno výkopu
312	683 912,677	1 137 137,045	548,006	dno výkopu
313	683 904,352	1 137 139,770	548,006	dno výkopu
314	683 904,114	1 137 139,848	548,256	dno výkopu
315	683 895,789	1 137 142,572	548,256	dno výkopu
316	683 895,551	1 137 142,650	548,506	dno výkopu
317	683 887,229	1 137 145,374	548,506	dno výkopu
318	683 886,991	1 137 145,452	548,756	dno výkopu
319	683 878,667	1 137 148,200	548,756	dno výkopu
320	683 878,429	1 137 148,278	549,006	dno výkopu
321	683 870,114	1 137 151,027	549,006	dno výkopu
322	683 869,876	1 137 151,105	549,256	dno výkopu
323	683 861,760	1 137 153,788	549,256	dno výkopu
325	683 853,062	1 137 157,174	549,256	dno výkopu
326	683 854,078	1 137 159,783	549,256	dno výkopu
328	683 862,640	1 137 156,451	549,256	dno výkopu
329	683 870,755	1 137 153,764	549,256	dno výkopu
330	683 870,992	1 137 153,686	549,006	dno výkopu
331	683 879,308	1 137 150,937	549,006	dno výkopu
332	683 879,545	1 137 150,859	548,756	dno výkopu
333	683 887,862	1 137 148,113	548,756	dno výkopu
334	683 888,099	1 137 148,034	548,506	dno výkopu
335	683 896,422	1 137 145,311	548,506	dno výkopu
336	683 896,660	1 137 145,233	548,256	dno výkopu
337	683 904,985	1 137 142,509	548,256	dno výkopu
338	683 905,223	1 137 142,430	548,006	dno výkopu
339	683 913,548	1 137 139,706	548,006	dno výkopu
340	683 913,786	1 137 139,628	547,756	dno výkopu
341	683 922,111	1 137 136,904	547,756	dno výkopu
342	683 922,349	1 137 136,825	547,606	dno výkopu
343	683 930,771	1 137 134,069	547,606	dno výkopu
344	683 930,914	1 137 134,022	547,356	dno výkopu
345	683 940,026	1 137 131,040	547,356	dno výkopu
347	683 947,784	1 137 128,712	547,356	dno výkopu
348	683 948,071	1 137 128,625	547,056	dno výkopu
349	683 957,273	1 137 125,863	547,056	dno výkopu
351	683 966,116	1 137 119,683		začátek pažení
352	683 956,243	1 137 122,849		zlom pažení
353	683 954,900	1 137 123,652		zlom pažení
354	683 939,099	1 137 128,397		zlom pažení
355	683 937,674	1 137 128,864		zlom pažení
356	683 862,141	1 137 153,662		zlom pažení
357	683 860,740	1 137 154,182		zlom pažení
358	683 850,459	1 137 158,188		konec pažení

POPIS A VÝKAZ PAŽENÍ

CELKOVÁ DÉLKA PAŽENÍ - 122 m

DOČASNÁ ODSTRANITELNÁ TYČOVÁ KOTVA, PŘEVÁZKY ZÁPOR 1,5 m - 80 KS
ROZTEČ 1,5 m; VOLNÁ DÉLKA 4 m, DÉLKA KOŘENE 6 m; PRŮMĚR KOŘENE 200 mm, PŘEVÁZKY 2x UPE200

ZÁPORY HEB 240 DL. 6,0 m - 83 KS
HLOUBKA PLNÉHO ZABERANĚNÍ MIN. 2,7 m; ROZTEČ ZÁPOR 1,5 m

LEGENDA - STÁVAJÍCÍ SÍTĚ

- VODOVOD PITNÁ VODA
- VODOVOD UŽITKOVÁ VODA
- VODOVOD OBECNĚ
- KANALIZACE DEŠŤOVÁ
- KANALIZACE SPLAŠKOVÁ
- KANALIZACE STOKA
- NADZEMNÍ VEDENÍ NN
- NADZEMNÍ VEDENÍ VN
- NADZEMNÍ VEDENÍ VVN
- PODZEMNÍ VEDENÍ NN
- PODZEMNÍ VEDENÍ VN
- PODZEMNÍ VEDENÍ VVN
- SDĚLOVACÍ VEDENÍ
- ZABEZPEČOVACÍ VEDENÍ

POZNÁMKY

- PŘED ZAČÁTKEM PROVÁDĚNÍ VEŠKERÝCH PRACÍ JE NUTNÉ VYTYČIT A PŘELOŽIT STÁVAJÍCÍ INŽENÝRSKÉ SÍTĚ
- TVAR VÝKOPŮ JE NAVRŽEN PRO POHYB MECHANIZACE STAVBY DO 24 t. PŘED ZAHÁJENÍM REALIZACE BUDOU URČENY KONKRÉTNÍ PLOCHY A HMOTNOSTI POUŽITÉ TĚŽKÉ TECHNIKY (VÍCE NEŽ 24 t), NA JEJICHŽ ZÁKLADĚ BUDOU STATICKY OVĚŘENY NAVRŽENÉ VÝKOPY POPŘ. DOPLNĚNÁ OPATŘENÍ NAPŘ. POUŽITÍ BETONOVÝCH PANELŮ PRO PLOCHY STAVENIŠTNÍ DOPRAVY.
- PRO KONSTRUKCI KOTVENÉHO ZÁPOROVÉHO PAŽENÍ BUDE VYPRACOVÁNA VTD
- KOTEVNÍ SYSTÉM BUDE DODÁN CERTIFIKOVANÝM VÝROBCEM A JEHO TECHNICKÉ PODMÍNKY BUDOU SOUČÁSTÍ VTD
- PŘÍPADNÉ ZMĚNY VE SKLONU, HLOUBCE VÝKOPU NEBO SPECIFIKACE KOTVENÉHO PAŽENÍ BUDOU PODLOŽENY GEOTECHNICKÝM VÝPOČTEM
- VÝKOPOVÉ PRÁCE A ZHOTOVENÍ PAŽENÍ BUDOU PROVÁDĚNY POD DOZOREM GEOTECHNIKA
- V PŘÍPADĚ ZJIŠTĚNÍ VLIVU KONSTRUKCE PAŽENÍ NA STABILITU VÝPRAVNÍ BUDOVY BUDOU PRÁCE ZASTAVENY A BUDE PŘIVOLÁN STATIK PRO URČENÍ PŘÍPADNÝCH OPATŘENÍ.
- NA ZÁKLADĚ ZJIŠTĚNÍ IGP SE PŘEDPOKLÁDÁ NEHOMOGENNÍ SKLADBA PODLOŽÍ ZÁKLADOVÉ SPÁRY. BUDE PROVEDENA STATICKÁ ZATĚŽOVACÍ ZKOUŠKA ÚNOSNOSTI ZÁKL. SPÁRY. MINIMÁLNÍ POŽADOVANÁ ÚNOSNOST JE 450 kPa. JE NAVRŽENO ZLEPŠENÍ ZÁKLADOVÉ SPÁRY HYDRAULICKÝM POJIVEM (NAPŘ. HAŠENÝM VÁPNEM) A ZHUTNĚNÍM. ÚNOSNOST ZLEPŠENÉ ZÁKLADOVÉ SPÁRY BUDE OVĚŘENA ZATĚŽOVACÍ ZKOUŠKOU (MIN. 450 kPa). NÁVRH MŮŽE BÝT NA ZÁKLADĚ ZATĚŽOVACÍCH ZKOUŠEK PODLOŽÍ A STATICKÉHO VÝPOČTU UPRAVEN.

POUŽITÉ MATERIÁLY

BETON DLE ČSN EN 206+A2; TKP SSD KAP. 18:

PODKLADNÍ BETON — C12/15 - X0 - CL 0,2 - Dmax 22 mm

SOUVISEJÍCÍ OBJEKTY

INŽENÝRSKÉ OBJEKTY ŽELEZNICE:
SO 13-00-01 KOLEJOVÝ SVRŠEK A SPODEK V ŽST BATELOV
SO 13-12-01 NÁSTUPIŠTĚ - BATELOV
SO 13-52-01 PŘÍSTUPOVÉ CHODNÍKY K NÁSTUPIŠTI V ŽST BATELOV

NAVAZUJÍCÍ SO - MOSTY, ZDI:
SO 13-20-01 MOST V KM 69,750 (PODCHOD)
SO 13-23-01.2 OPĚRNÁ ZEĎ V ŽST BATELOV VPRAVO Č.2

PROPUSTKY, KANALIZACE:
SO 13-31-01 KANALIZACE V ŽST BATELOV

INŽENÝRSKÉ SÍTĚ:
SO 13-81-01 TRAKČNÍ VEDENÍ V ŽST BATELOV
SO 13-84-01 ELEKTRICKÝ OHŘEV VÝMĚN V ŽST BATELOV
SO 13-86-01 OSVĚTLENÍ NÁSTUPIŠŤ V ŽST BATELOV
SO 13-77-01 ORIENTAČNÍ SYSTÉM V ŽST BATELOV
PS 13-01-11 STANIČNÍ ZABEZPEČOVACÍ ZAŘÍZENÍ (SZZ) V ŽST BATELOV
PS 13-02-51 DÁLKOVÝ OPTICKÝ KABEL (DOK) ŽST BATELOV - KOSTELEC U JIHLAVY

POZEMNÍ STAVEBNÍ OBJEKTY:
SO 13-71-01 VB V ŽST BATELOV
SO 13-75-01 ZASTŘEŠENÍ PODCHODU A PŘÍSTŘEŠEK NA NÁSTUPIŠTI V ŽST BATELOV

POZEMNÍ KOMUNIKACE:
SO 13-51-01 PARKOVACÍ MÍSTA P+R
SO 13-50-04 ÚPRAVA KOMUNIKACE V ZÁMECKÉM PARKU

EVROPSKÁ UNIE
Evropské strukturální a investiční fondy
Operační program Doprava

Ministerstvo dopravy
Státní fond dopravní infrastruktury

Orientační schéma:

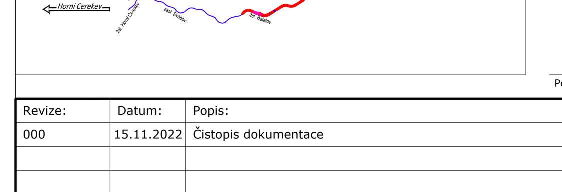

Razítko oprávněné osoby:

Podpis: Datum:

Revize:	Datum:	Popis:	Kontroloval:
000	15.11.2022	Čistopis dokumentace	Ing. Stanislav Rýznar

Stavebník/Investor: **Správa železnic, státní organizace**
Adresa: Dlážděná 1003/7, 110 00 Praha 1
Zástupce investora: Stavební správa západ
Adresa: Sokolovská 1995/278, 190 00 Praha 9

Zhotovitel stavby: **SAGASTA s.r.o.**
Adresa: Novodvorská 1010/14, 142 00, Praha 4 - Lhotka
Kontakt: T: +420 261 344 100 E: info@sagasta.cz

Zhotovitel objektu: **SAGASTA s.r.o.**
Adresa: Novodvorská 1010/14, 142 00, Praha 4 - Lhotka
Kontakt: T: +420 261 344 100 E: info@sagasta.cz

Hlavní projektant (HIP): Ing. Emil Špaček
Specialista: Ing. Stanislav Rýznar
Odpovědný projektant: Ing. Jan Pospíšil
Zpracovatel: Fišer Jan, Ing.

Název stavby/akce: **Rekonstrukce ŽST Batelov včetně DOZ výhybny Spělov**
Označení (S-kód): S 631600134
Označení zhotovitele: 120 151
Název části: Opěrné zdi
Označení části: D.2.1.4.4
Název objektu: **Opěrná zeď v ŽST Batelov vpravo č.3**
Označení objektu/komplexu: **SO 13-23-01.3**
Název přílohy: Výkres výkopů a pažení
Název dílčí části přílohy:
Číslo přílohy: 2 005
Paré:
Kraj: Vysočina
Katastrální území: Batelov, Bezděčín na Moravě, Dolní Cerekev, Cejle, Horní Cerekev, Kostelec u Jihlavy, Spělov, Švábov
TUDU: 1801 24, 1801 26, 1801 28, 1801 M1, 1801 N1
Stupeň dokumentace: DUSP+PDPS
Datum zpracování: 07/2022
Formáty: 16xA4
Měřítko: 1:100
S-kód: S631600134 – Stupeň dokumentace: PDPS – Část: D2144 – Objekt: SO1323013 – Podobjekt: 03 – Příloha: 2 005 – Revize: 000

DOKUMENTACI LZE UŽÍVAT POUZE VE SMYSLU PŘÍSLUŠNÉ SMLOUVY O DÍLO. VÝKRES, ČI JEHO ČÁST, MŮŽE BÝT KOPÍROVÁN NEBO JINÝM ZPŮSOBEM ROZŠIŘOVÁN POUZE PO PŘEDCHOZÍM SOUHLASU SAGASTA, s.r.o.